RECORD

Catalogus mengmestverspreiders

WWW.RECORD-TRAILERS.COM

Inleiding

Voorwoord

Deze brochure is ontworpen als leidraad bij de zoektocht naar een geschikte mengmestverspreider. Hierdoor krijgt u een overzicht van ons aanbod aan tanks en uitrustingsmogelijkheden. Voor de actuele prijzen verwijzen we graag naar onze algemene prijslijst. Op sommige foto's zal je dan ook een referentienummer terugvinden in rode tekst. Dit is de referentie weergegeven in de prijslijst. Als u meer informatie wenst of een optie niet kan terugvinden kan u zich altijd wenden naar ons salesteam. De contactgegevens kan u onderaan deze pagina terugvinden.

Contactgegevens

Zaakvoerder en verantwoordelijke verkoop
Guy Claeys
info@record-trailers.com
Tel. (0032) (0)475 41 02 57

Zaakvoerder en verantwoordelijke productie en magazijn
Jean Claeys
prod@record-trailers.com
Tel. (0032) (0)477 54 70 16

Ontwerp, productie en service
Tim Claeys
eng@record-trailers.com
Tel. (0032) (0)479 96 90 97

Boekhouding:
Veronic Deconinck
admin@record-trailers.com

Aankoop, homologatie en verkoopondersteuning:
Daan Versele
sales@record-trailers.com
(0032) (0)479 54 91 73

Vertegenwoordiger voor Vlaanderen en Nederland:
Kristof Haegeman
kristof@record-trailers.com
Tel. (0032) (0)472 97 12 10

Bedrijfsgegevens:
Gebroeders Claeys en zonen bvba
Oude Kasteeldreef 1
9990 Maldegem
Tel. (0032) (0)50 71 14 70
BTW: BE0421154994

Index

Inleiding....2
Index....3
Voorstelling....4
Het gamma....5
Pompen en toebehoren....6
Aansluitingen....10
Tankuitrusting....13
Injectie en mestvoorbereiding....14
Zuig- en losarmen....16
Chassisuitrustingen....18
Containertanks....21
Beregening....22
Ruimdienstwagens....24
Fruitteelt....25
Ook in ons gamma....26

Voorstelling

Gebr. Claeys & Zonen bvba is een onafhankelijk familiebedrijf. Het vlak organigram laat toe om snel en flexibel in te spelen op de marktbehoeften. In de hoofdvestiging zijn 25 werknemers tewerkgesteld.

Als professioneel constructeur van getrokken landbouwwagens en transportwagens zijn wij een gevestigde waarde. Ons bedrijf heeft een eigen kwaliteitsmerk Record en behoort in België tot de top 3. Onze belangrijkste exportmarkten zijn Nederland, Luxemburg, Frankrijk en Zwitserland. Op aanvraag exporteren wij over de gehele wereld.

Het filiaal Solagri Tech in Frankrijk telt 15 werknemers voor de constructie van dierenwagens, werktuigentransporters, strowagens, half gedragen kipwagens en het grotere seriewerk. Het grote materiaal en het maatwerk wordt verzorgd in het hoofdatelier in Maldegem, België.

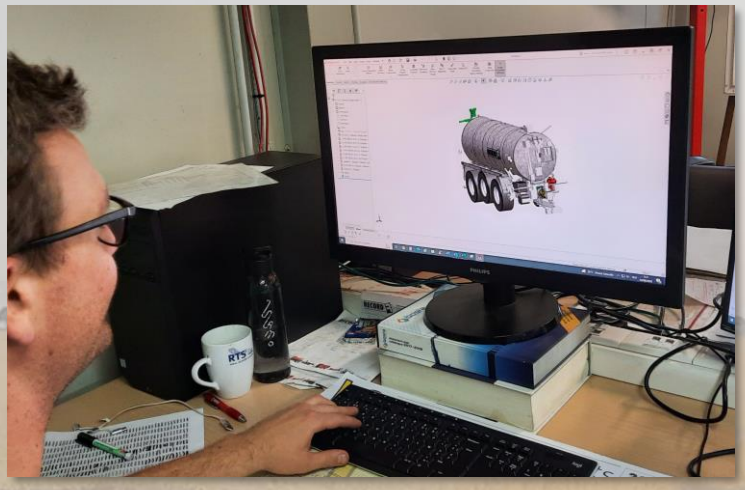

Alvorens de productie van de tank wordt opgestart wordt deze door onze engineeringafdeling in 3D uitgetekend. Op deze manier zijn we zeker van een vlot productieproces en perfect eindproduct. Op aanvraag worden deze tekeningen dan ook doorgenomen met de klant voor we de productie starten. Dit zorgt ervoor dat zowel de klant als de productie niet voor verrassingen komen te staan. Het bijkomende voordeel is ook dat van elke geproduceerde tank alles vlot terug te vinden is na productie in geval van service of onderhoud na verkoop. Door we elke stap in het productieproces, van staalplaat tot eindproduct in eigen handen hebben kunnen wij topkwaliteit garanderen.

De eerste stap in het productieproces is het buigen van de staalplaten op de rollenbank. Vervolgens worden deze ringen samengebracht in de assemblage afdeling en worden deze gelast en voorzien van de binnenringen en versterkingen. Eens dit is afgerond worden de voor- en achterwand erop geplaatst. Vervolgens worden alle nodige accessoires en koppelingen voorzien op de tank. Eens de tank is afgewerkt en is goedgekeurd door de kwaliteitscontrole wordt deze tank klaargemaakt voor transport naar de verzinkerij. Als de tank de verzinkerij heeft verlaten komt deze in de montagehal terecht voor de eindmontage. Hier wordt de tank voorzien van alle gevraagde elektrische, hydraulische en pneumatische componenten. Eens de tank de productie heeft verlaten wordt deze onderworpen aan een uitgebreide technische controle en is hij klaar voor levering.

Het gamma

Record biedt een breed gamma aan mengmestverspreiders aan en tevens een nog ruimer aanbod aan opties en uitrustingsmogelijkheden.
Alle tanks worden volledig thermisch verzinkt aan de binnen en buitenzijde, net zoals alle onderdelen die verbonden zijn met de tank.
Het volledige Record gamma is geconstrueerd volgens de Europese normen (Verordening 167/2013) en geleverd met een geldig COC.
De tanks worden onderverdeeld in 3 categorieën, afhankelijk van het aantal assen.
De opgegeven maten zijn de standaard netto tankinhouden.

Andere volumes zijn op aanvraag leverbaar.

Enkelas uitvoering

Type	Tankinhoud	Pomp	As
V 550	5815	MEC 6500	EF 80/8
V 720	7879	MEC 6500	EF 80/8
V 820	8682	MEC 6500	EF 90/10
V 950	9833	MEC 6500	EUR 100/10
V 1000	10966	STAR 60	BB 130/10
V 1150	11500	STAR 60	EUR 150/10
V 1250	12500	STAR 60	EUR 150/10

De tanks in de enkelas uitvoering worden vervaardigd als een monocoque chassis. Dat wil zeggen dat de tank zelfdragend is en dus het chassis als het ware versmolten is met de tank. Dit zorgt voor een laag leeggewicht van de tank.
Standaard is deze tank voorzien van slanghaken aan beide zijden. De enkelas uitvoering is standaard uitgerust met het hydraulisch dubbel leiding remsysteem. Hierbij kan zowel een tractor gekoppeld worden die uitgerust is met het hydraulisch dubbel leiding remsysteem als een tractor met enkel leiding hydraulische rem.
Alsnog heeft met de keuze om de wagen uit te rusten met luchtremmen. De as wordt vast gebout aan het onderstel in is standaard niet geveerd.

Tandem uitvoering

Type	Tankinhoud	Pompe	Assen
V 1250	12500	STAR 60	EF 100/10
V 1400	14642	STAR 60	EF 100/10
V 1600	16399	STAR 60	BB 130/10
V 1800	18972	STAR 60	BB 130/10

De tandem tanks zijn uitgerust met een apart chassis waarop de tank wordt vast gebout. Het chassis is dan niet gegalvaniseerd maar wordt gezandstraald en krijgt een grond- en laklaag in 2 componenten polyurethaan verf. Deze tanks zijn standaard voorzien van slangendragers in plaat en spatborden. Het onderstel bestaat uit een blad geveerd verzwaard tandem onderstel. Luchtremmen zijn standaard op de tandem uitvoering. Vanaf de V 1600 is dit lastafhankelijk.

Tridem uitvoering

Type	Tankinhoud	Pompe	Assen
V 22000	22760	STAR 60	BB 150/10
V 25000	26403	STAR 60	BB 150/10

De tridem tanks zijn gelijkaardig uitgerust als de tandem uitvoering maar hier werken we standaard met de hydraulische paraboolvering in plaats van bladvering. Dit verzekerd een perfecte wegligging bij deze grote gewichten en snelheden. Het onderstel is daarnaast voorzien van luchtremmen met lastafhankelijke beremming.

Standaard uitrusting:

- Tank en tankonderdelen volledig gegalvaniseerd aan binnen- en buitenzijde
- Opendraaiende achterdeur Ø 900 mm,
  Mangat aan de zijkant Ø 500 indien tank voorzien voor injecteur
- Hydraulische afsluiter 6” achteraan met enkelwerkende cilinder
- Aan beide kanten voorzien van blindflenzen vooraan en achteraan (4 stuks)
- LED Vrachtwagen verlichting met LED zwaailicht en LED zijverlichting
- Kijkglas 3” vooraan en achteraan
- Mechanische steunvoet
- Hydraulische steunpoot vanaf V 1000 met slang rechtstreeks naar de tractor
- Grote zelfreinigende vochtvanger
- Vacuümpomp op de dissel gemonteerd
- 4 meter zuigslang 6” PVC
- Instelbare exactsproeier met snelkoppeling

Pompen en toebehoren

De motor van de mengmestverspreider is de pomp die gemonteerd wordt. Hierin zijn dan ook heel wat mogelijkheden tegenwoordig. Waar we vroeger enkel met vacuüm schoepenpompen werd gewerkt, kan men nu ook kiezen uit vacuüm lobbenpompen, verdringerpompen, centrifugaalpompen en zelfs hogedrukpompen. Standaard zijn de tanks voorzien van vacuüm schoepenpompen van Battioni Pagani uit de MEC en STAR serie. Deze hebben zich gedurende de jaren al bewezen als onderhoudsvrije pompen met een lange levensduur bij normaal gebruik. Deze pompen worden standaard vooraan op de dissel gemonteerd en worden aangedreven door de aftakas aan 540 toeren per minuut. Optioneel kan dit aan 1000 toeren of hydraulisch aangedreven.

Vacuümpompen

BP MEC 6500

BP STAR 60

BP KPS 550

Jurop PNR 155

Met vacuümpompen maakt men gebruik van atmosferische druk in de tank die hoger of lager wordt gemaakt. Als dit lager is creëert men onderdruk en zo de tank dus vloeistoffen aanzuigen, voor het verspreiden wordt de pomp omgeschakeld en zal men dus de druk in de tank opbouwen waardoor de vloeistof naar buiten wordt gestuwd.
Het voordeel hierbij is dat er geen mest of vloeistof door de pomp zelf gaat en deze dus weinig slijtagegevoelig is.
De koeling van deze pomp gebeurt door de luchtstroom die door de pomp gaat. Indien de pomp intensief wordt gebruikt is het aangeraden om te kiezen voor de Jurop PNR pomp, deze zuigt de lucht rechtstreeks in het pomplichaam waardoor het sneller afkoelt. Bij pompen die langere tijd na elkaar draaien zoals bij ruimdienstwerkzaamheden kan men ook kiezen voor een watergekoelde versie uit de BP KPS serie.

Voor de meer industriële toepassingen zoals ruimdienstwagens heeft Jurop de DL pomp ontworpen. Deze pomp werkt met 2 rotors met volumetrische lobben in de plaats van schoepen. Doordat de lobben draaien ontstaat er onderdruk wat op zich hetzelfde resultaat levert als de klassieke vacuümpomp. Maar doordat er geen contact is tussen de bewegende onderdelen dient deze niet gesmeerd te worden en ontstaat er een geringe warmteopbouw. De afkoeling die nodig is gebeurd door luchtinjectie. Het voordeel van deze pompen is de grote capaciteit bij beperkte afmetingen. Daarnaast is de pomp is niet onderhevig aan slijtage en ontwikkeld deze geen uitstoot van emissie.

Centrifugaalpompen

La pompe centrifuge est montée pour distribuer l'eau à haut débit. Cette pompe ne sert qu'à vider la tonne. Pour l'aspiration, il faut utiliser une autre pompe. L'installation GARDA a été développée à cet effet. Il s'agit d'une boîte de vitesses sur laquelle la prise de force est entraînée. La pompe à vide et la pompe centrifuge y sont connectées. En changeant le levier à l'avant, on peut alors choisir entre l'entraînement des 2 pompes. La pompe centrifuge est utilisée pour alimenter les systèmes d'irrigation et les canons d'irrigation.

Verdringerpompen

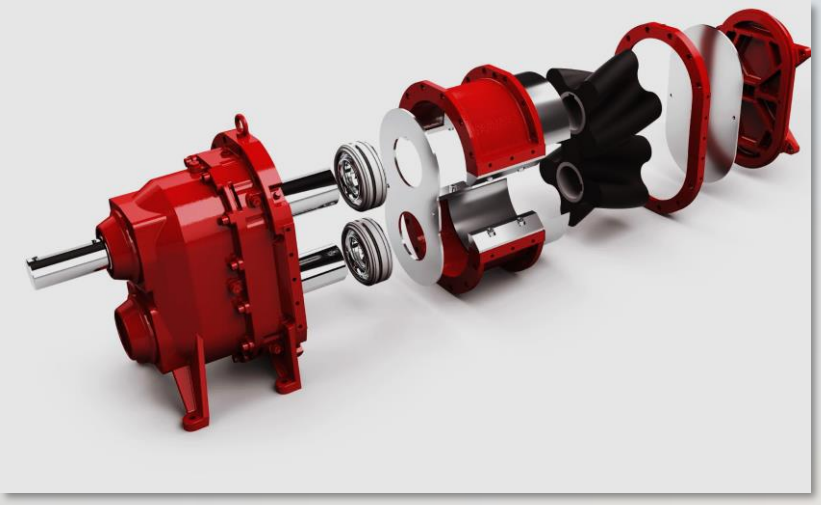

De verdringerpompen werken met 2 rotors met lobben. Door de rotatie ontstaat er vacuüm waardoor de mest wordt aangezogen door de pomp. Het grote voordeel is dat deze pompen zeer snel materiaal kunnen verwerken en dat het debiet regelbaar is. Deze zijn dan ook geschikt voor het aanzuigen van mest tot wel 4 meter diep en met zeer weinig drukverlies bij langere leidingen. Aangezien de mest door de pomp moet gaan is dit wel een complexere montage op de tank.

Bescherming vacuümpomp

Standaard is de tank reeds voorzien van verschillende beveiligingen om de levensduur van de vacuümpomp te garanderen.
De tank is uitgerust met een over- en onderdrukventiel. Daarnaast raden wij ten sterkste aan om de optie olievanger toe te voegen aan de tank.
Deze wordt dan mee geïntegreerd in de vochtvanger. De zelfreinigende vochtvanger zorgt ervoor dat er geen vloeistof in de pomp kan komen. Het opgevangen vocht wordt automatisch terug in de tank gebracht als de pomp in de stand blazen staat.
De olievanger is zo ontworpen dat hij de gebruikte olie opvangt die uit de pomp komt opvangt, daarnaast heeft dit ook een geluiddempende functie. Doordat deze bovenaan de tank is gemonteerd zorgt dit er ook voor dat er minder stof wordt aangezogen wat dan weer ten goede komt aan de levensduur van de pomp.
Daarnaast is de wagen ook voorzien van een anti-overloop beveiliging.

RVS Overdrukventiel 2"

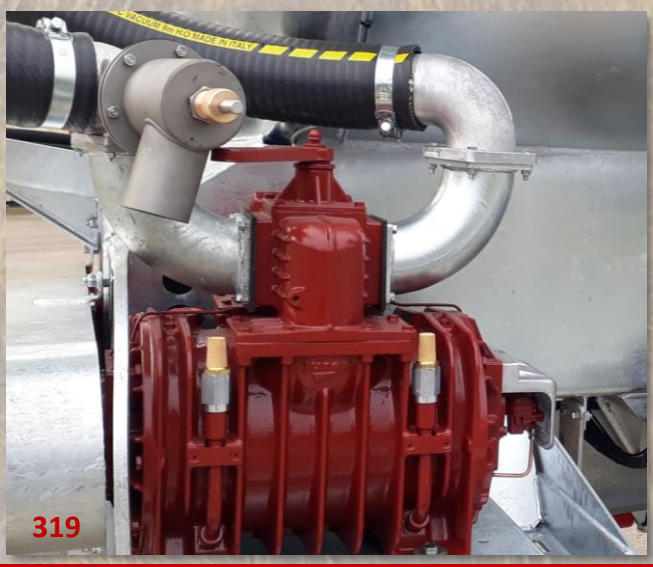

Indien men de uitvoerdruk onder controle wil houden voor bijvoorbeeld het verspreiden met een injector dan is het aangeraden om het RVS overdrukventiel te monteren. Hierbij kan de overdruk traploos geregeld worden en blijft de pomp op een continu druk gedurende het spreidingsproces. Dit komt daarnaast ook de levensduur van de pomp ten goede

Pomp toebehoren

Hydraulisch omschakelen vacuümpomp

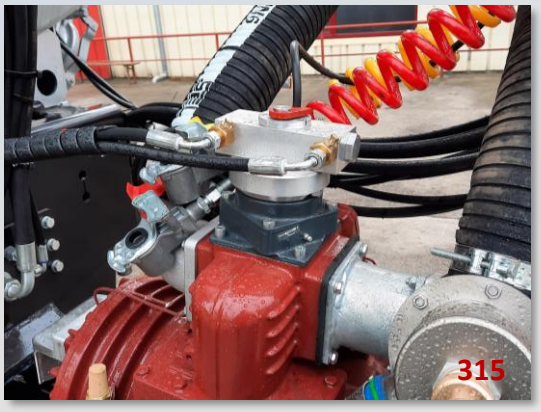

De vacuümpompen zijn standaard uitgerust met een hendel voor het manueel omschakelen van zuigen/blazen van de pomp. Dit kan in optie ook hydraulisch gebeuren. Deze optie is vooral interessant bij het gebruik van een zuigarm of indien de pomp niet goed toegankelijk is.
Daarbij heeft met de keuze om dit ook op te nemen in de elektrische bediening of Isobus sturing.

Turbovuller

Turbo-Flow

De Turbo-Flow turbovuller is een optie die vaak wordt toegevoegd aan de tanks met vacuümpomp. Hierdoor kan met een groot volume sneller wegpompen. De mengmest wordt door de vacuümpomp aangezogen en in de tank geduwd door de turbovuller. De turbovuller zorgt ervoor dat er minder onderdruk nodig is om aan te zuigen. Wat op zijn beurt zorgt voor minder uitzetting van de mest en dus ook afname van schuimvorming. Voordelen hiervan zijn de hogere vullingsgraad door het ontbreken van schuim, het sneller vullen en het minder belasten van de vacuümpomp. De turbovuller wordt hydraulisch aangedreven door de gemonteerde hydromotor. Om geen vermenging te hebben tussen olie en mest wordt er standaard een scheidingsblok gemonteerd die uitgerust is met dichtingen en ontluchting. Zo garanderen we de levensduur van de motor als die van de tractor. Voor de aanzuig vanuit de tank wordt er standaard gewerkt met een 8” flens, voor de aanzuigkoppeling kan men kiezen voor 6” of 8”.
Daarnaast kan er gewerkt worden met een zogenaamd T-stuk. Dit wordt onder de tank gemonteerd waardoor men aan beide zijden kan aanzuigen via de turbovuller.

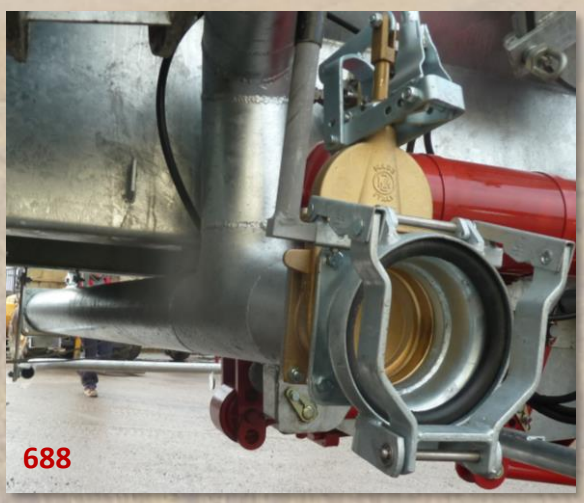

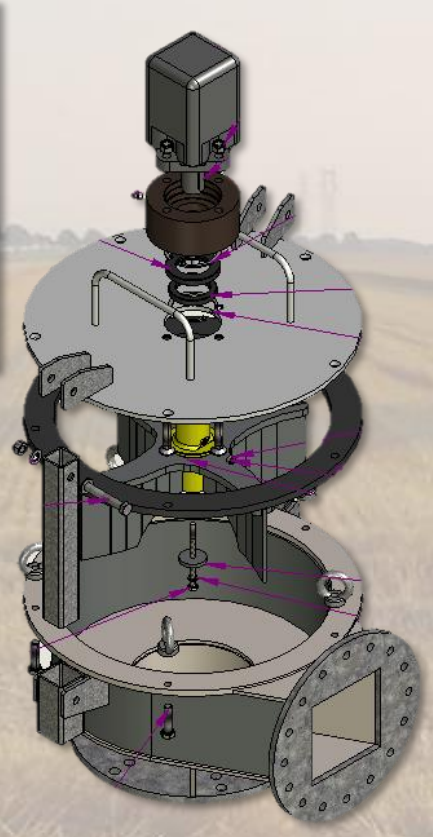

Turbolosser

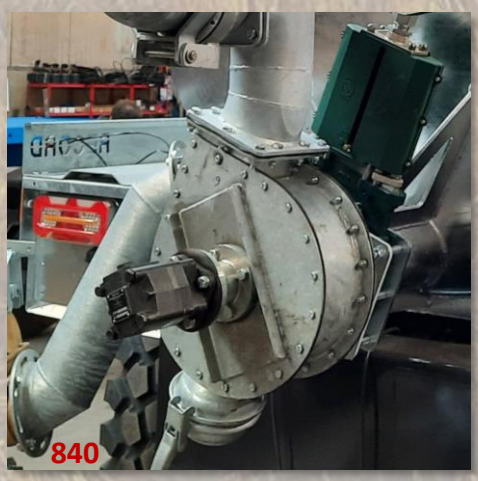

Indien er een groot debiet dient verpompt te worden kan men ook werken met een turbolosser. Deze werkt volgens het zelfde principe als de turbovuller. Dit kan bijvoorbeeld dienen voor het voeden van breedte injectoren of sleepvoeten of het voeden van sproeiers en kanonnen. Deze wordt ook hydraulisch aangedreven en bevindt zich net voor de uitloop van de tank.

Luchtmenger

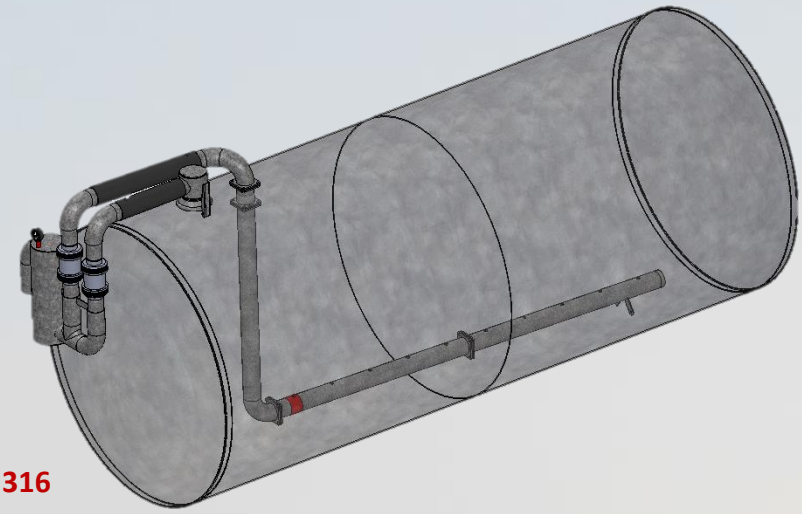

316

Indien men te maken heeft met niet homogene mest waarbij de zware fractie frequent naar de onderkant van de tank zakt kan men werken met een mengsysteem. Hiervoor zijn 2 opties, de pneumatische menger of hydraulische menger. De luchtmenger zorgt er voor dat bij het verspreider met de tank er lucht wordt gespoten uit de gaten in de buis onderaan de tank. Vooraan de tank zijn dan 2 terugslagkleppen voorzien om te voorkomen dat er mest terug naar de pomp zou komen als de pomp op vullen staat.

Hydraulisch aangedreven menger

317

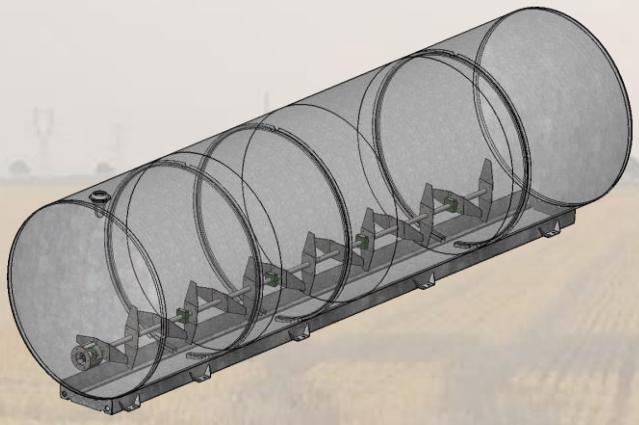

De hydraulisch aangedreven menger is uitgerust met een as die over de volledige lengte van de tank is gemonteerd en uitgerust met slijtvaste schoepen. Deze as is gemonteerd met Ertalon lagers en wordt aangedreven door een hydromotor. Het voordeel hierbij is dat men altijd kan mengen, onafhankelijk van de pomp.

Berglossysteem 'vidange montagne'

Voor het werken in heuvelachtige gebieden kan de tank uitgerust worden met het berglosssyteem. Dit zorgt ervoor dat men zowel kan verspreiden als de tank op de helling rijdt als andersom. Hiervoor zijn 2 aanzuigpunten voorzien voor de sproeier. De standaard aansluiting achteraan is geschikt als de tank vlak rijdt of op de heuvel rijdt. Als de tank de heuvel naar beneden rijdt dan dient er omgeschakeld te worden naar de aanzuig vooraan de tank. Dit zorgt ervoor dat de wagen in alle omstandigheden optimaal kan functioneren.

892

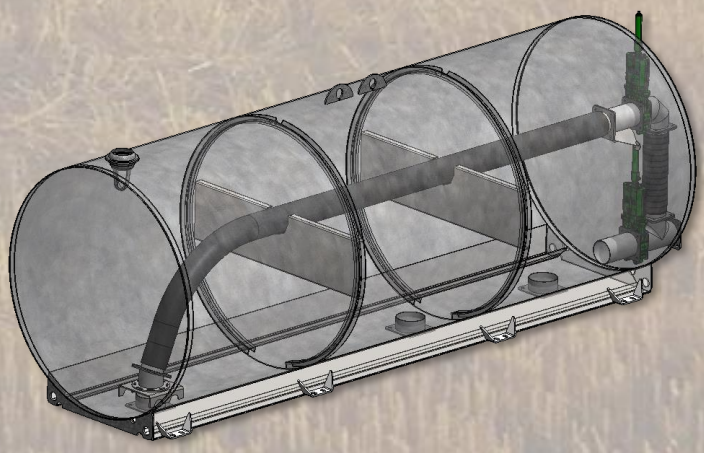

Aansluitingen

Mogelijke aansluitingen

De tank is standaard voorzien van 4 blindflenzen rondom de tank. Hierbij heeft men dan de keuze om daarop de nodige snel sluitingen te voorzien. De standaard aansluiting is een Perrot snelkoppeling diameter 150 mm (6”)
De bedieningshendel van de kraan kan men richten volgens de wensen van de klant net zoals de hendel voor het koppelen van de slang

Om het aan-en afkoppelen van de slang op de tank eenvoudiger te maken kan de snel sluiting voorzien worden van een ontluchtingskraan. Hierdoor zal er lucht in de darm komen en de mest zich uit de darm verwijderen voor deze wordt losgekoppeld van de tank

Draaikoppeling

Achteraan de tank kan er een draaikoppeling gemonteerd worden waar de aansluiting op wordt bevestigd. Het voordeel hiervan is dat men maar 1 koppeling nodig heeft en deze kan gedraaid worden naar waar deze nodig is. Daarnaast wordt deze onderaan de tank gemonteerd wat ervoor zorgt dat de tank volledig kan leeggelaten worden indien men bijvoorbeeld naar de mestverwerking gaat vervoeren. Deze draaikoppeling kan uitgevoerd worden in 6” en 8” aansluitingen.

Hydraulische afsluiters

De wagen is standaard uitgerust met een messing afsluiter 6” achteraan de tank voor het bedienen van de sproeier. Deze kraan wordt bediend door een enkelwerkende hydraulische cilinder welke samenwerkt met een interne veer.
Indien er gewerkt wordt met een injector kan er een bijkomende kraan gemonteerd worden in het midden van de tank voor de voeding naar de injector. Deze wordt dan uitgerust met een hydraulische driewegkraan waarbij men kan omschakelen tussen beide kranen.

Optioneel kan de tank uitgerust worden met industriële afsluiters. Deze zijn standaard uitgerust met een RVS mes en een hydraulische dubbelwerkende afsluiter. Het grote voordeel is dat dit mes ervoor zorgt dat hij altijd volledig afsluit, ook als er zich bijvoorbeeld stro bevindt aan de uitgang. Deze optie is ook aan te raden als met water wil vervoeren, aangezien deze volledig waterdicht zal afsluiten.

Sproeiers

Elke tank is standaard uitgerust met een exactsproeier 6" met breed sproeiblad. De mest wordt door de sproeipijp naar boven gespoten en vervolgens breed achter de tank verdeeld door het sproeiblad.

Optioneel kan een Vogelsang sproeier gemonteerd worden. Het voordeel van de sproeier is dat de mest recht naar beneden wordt gespoten. Hierdoor kan men tot aan de perceel randen uitvoeren en preciezer bemesten. In samenwerking met een verdringerpomp met proportionele debietregeling kan men zelfs de sproeibreedte aanpassen.

Bovenvultrechter 8"

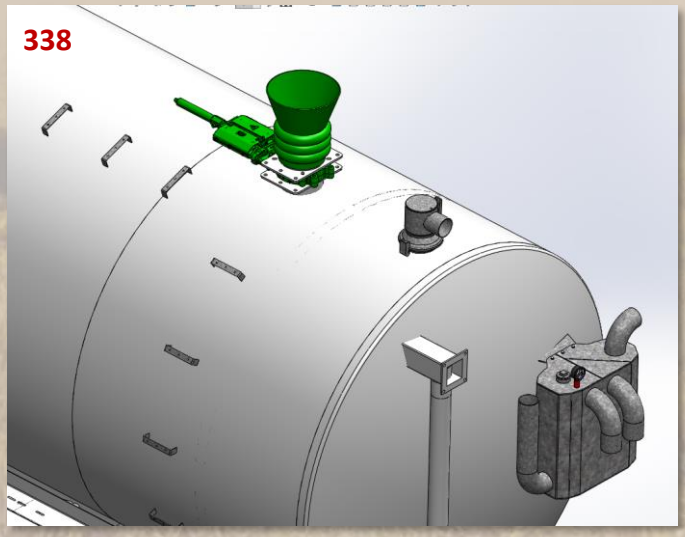

Voor het snel vullen van de tank door een transporttank of stationaire vulinstallatie kan men gebruik maken van een bovenvultrechter 8". Deze is uitgerust met een industriële afsluiter 8" met dubbelwerkende hydraulische cilinder. Deze kan dan eventueel gekoppeld worden met het hydraulisch luchtuitlaatventiel.

Bovenvultrechter 12"

Voor het grotere debiet kan er gewerkt worden met een bovenvultrechter van 12" . Deze wordt dan uitgerust met een extra grote gegalvaniseerde lostrechter.

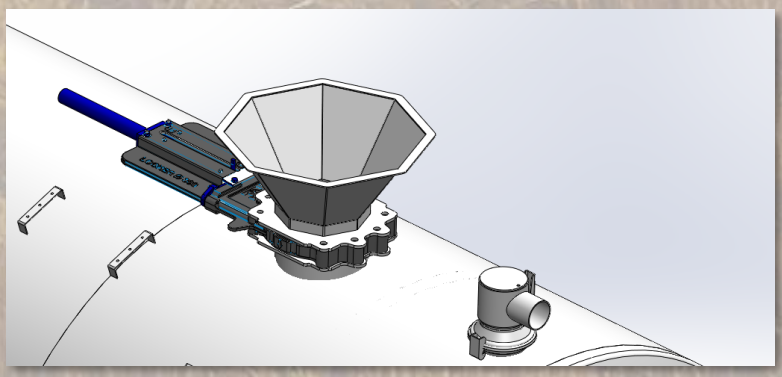

Aansluitingen

8" Trechter met dompelbuis

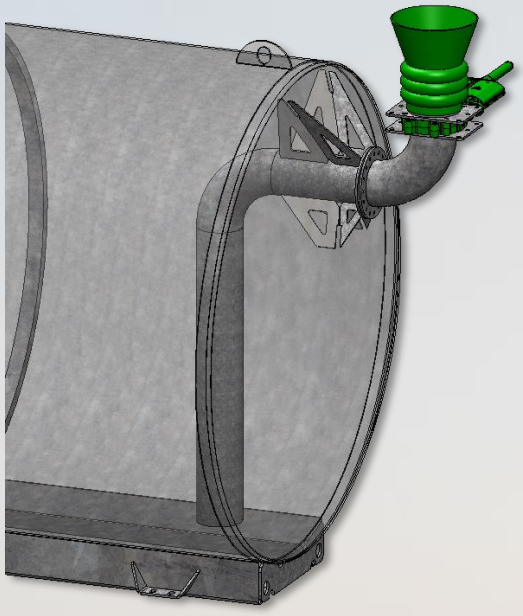

Deze trechter kan zowel gebruikt worden voor het vullen als ledigen van de tank. Dit door middel van een dompelbuis die binnenin het vat is gemonteerd. Hierdoor kan de tank ook gebruikt worden voor het voeden van de zelfrijdende mesttanks met zuigarm langs deze trechter. Deze wordt achteraan de tank gemonteerd en is ook voorzien van een industriële afsluiter 8" met dubbelwerkende hydraulische cilinder. Deze kan gekoppeld worden met het hydraulische luchtuitlaatventiel.

Hydraulisch luchtuitlaatventiel voor trechter

Indien de tank gevuld wordt langs een trechter of vulbuis is het aangeraden een luchtuitlaatventiel te monteren bovenaan de tank. Dit ventiel is uitgerust met een hydraulische dubbelwerkende afsluiter. Deze afsluiter wordt dan gekoppeld aan de desbetreffende trechter waardoor hij automatisch mee wordt geopend. Dit zorgt ervoor dat er zich geen over- of onderdruk kan opbouwen in de tank en voorkomt schuimvorming.

Tussenschot voor gewichtsoverdracht

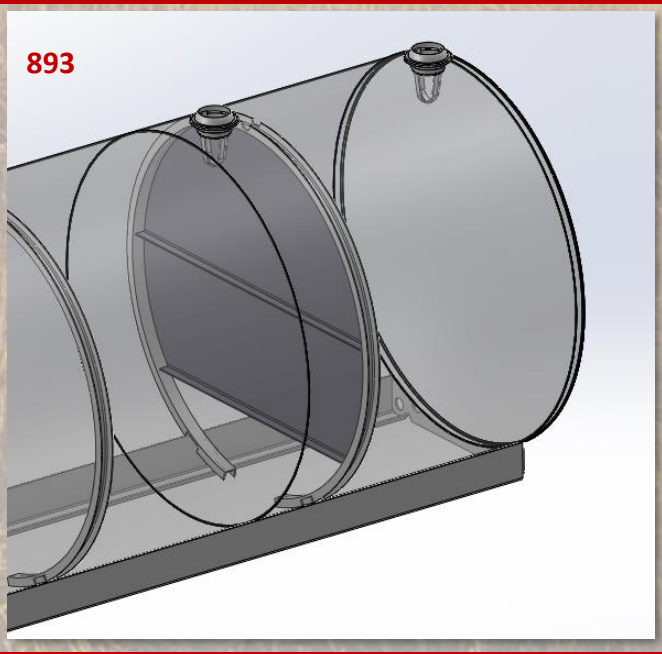

Om extra grip en aandrijfvermogen te bekomen op de achteras van de tractor kan men verschillende systemen monteren zoals een topdrukcilinder. Daarnaast kan men ook werken met een tussenschot voor gewichtsoverdracht. Dit schot wordt vooraan gemonteerd tussen de ringen van de tank tot 30 % van de hoogte van de tank. Hierdoor blijft de vloeistof zo lang mogelijk vooraan de tank waardoor de oplegdruk verhoogt op de dissel en er dus meer grip en aandrijfvermogen ontstaat.

Tankuitrusting

Wielkasten in de tank

Als er banden gemonteerd worden met een grote diameter en breedte dient de tank ingekast te worden. Hierdoor kan men binnen de wettelijke breedte van 3 meter blijven met banden tot wel 1050 mm breed. Dit al dan niet met gestuurde assen. Dit kan ook bij de fruitwagens om op een totale breedte te komen van 1500 mm.

Voorzien voor injecteur

Deze optie is verplicht als de tank dient uitgerust te worden met een injector of sleepslangsysteem. Dit omvat de universele bevestigingsplaat achteraan de tank waarop men zowel de Record 4 punts hefinrichting kan monteren als alle soorten injectoren of sleepslangsystemen die rechtstreeks aan de tank worden gemonteerd. Hierbij zijn ook de nodige montagepunten voorzien voor de hydraulische en elektrische koppelingen. Daarnaast is er ook een 2de flensopening voorzien met stijgbuis in de tank voor het monteren van de afsluiter naar de injector. Bijkomend wordt er ook een steun gemonteerd op de tank voor de montage van de optionele volgordeblok. Het chassis is dan ook extra versterkt om de krachten op te vangen van de gemonteerde injector.

Niveauwijzers

De tanks zijn standaard uitgerust met een kijkglas 3” vooraan en achteraan. Voor een beter zicht op de inhoud zijn er 2 opties mogelijk:

- Niveaupeilbuis in plexy
  Deze Plexybuis met een diameter van 100 mm geeft u een perfect zicht over de volledige hoogte van de tank. Deze kan zowel vooraan als achteraan gemonteerd worden
- Niveauwijzer met vlotter
  Deze indicator is gekoppeld aan een stang met vlotter die in de tank is gemonteerd. Zodra de tank zich vult zal de vlotter stijgen met de vloeistof waardoor men op de indicatorsticker de vulhoogte kan bekijken.

Injectie en mestvoorbereiding

4-Punts hefinrichting

De wagen kan uitgerust worden met de robuuste 4-punts hefinrichting met Cat 3 vanghaken. Deze is geschikt voor alle types injectoren met 4-punts koppeling en wordt vast gebout aan de bevestigingsplaat van de tank.
Deze is uitgerust met 2 zware dubbelwerkende hydraulische cilinders 40-80-500. Optioneel kan er achteraan een schakelkast voorzien worden om de hef te bedienen alsook de zweef of duwfunctie van de hef integreren in de elektrische (of Isobus) bediening.
Optioneel kan de hefinrichting uitgerust worden met accumulatoren om schokken bij wegtransport op te vangen.

Elektrische debietregeling

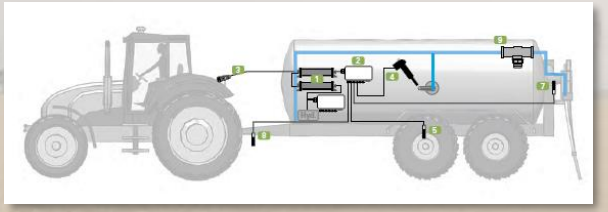

Indien men een exacte dosering wil bekomen kan de elektrische debietregeling gemonteerd worden op de tank. Deze omvat een debietmeter achteraan de tank van diameter 150 waarna een afsluiter met actuator het doorgevoerde debiet bepaald. Dit systeem werkt door middel van Isobus en kan zowel op het scherm van de tractor worden weergegeven als op het meegeleverde scherm (Basic terminal). De debietmeter meet voortdurend het verspreidingsdebiet van de
mest terwijl het GPS signaal de rijsnelheid opmeet. Door interpretatie van deze gegevens zal het debiet automatisch aangepast worden.

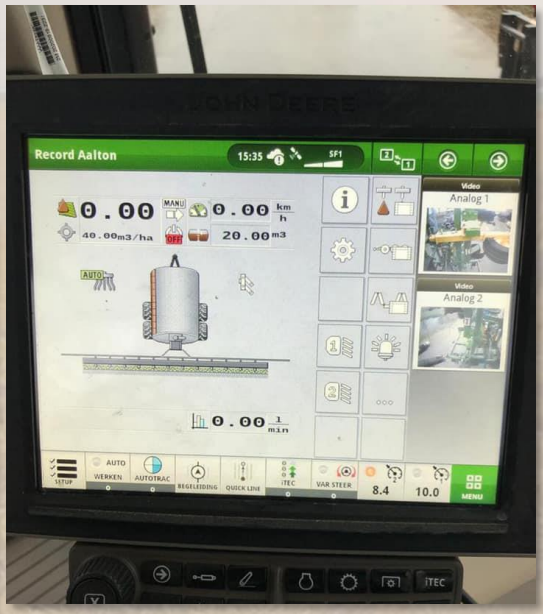

Elektrische bediening

Optioneel zijn alle wagens uit te rusten met elektrische bediening. Dit wordt dan uitgevoerd met een overzichtelijke schakelkast met universele iconen. Afhankelijk van het aantal functies zijn er 2 breedtes leverbaar. Daarnaast kan er ook gewerkt worden met een Isobus scherm of kunnen alle functies overgenomen worden op het scherm van de tractor.

Montageset met 2 bodemsproeiers

De montageset met 2 bodemsproeiers wordt gemonteerd op de bumper van de tank achteraan en is gekoppeld aan een bijkomende centrale afsluiter. Deze sproeiers worden voor 2 toepassingen gebruikt.
De eerste toepassing is het uitvoeren van mest in combinatie met een grondbreker achter de tank. Zo wordt de mest direct in de bodem ingewerkt. Daarnaast wordt dit ook frequent gebruikt om de rijweg proper te maken met water bij wegeniswerken of op bedrijventerreinen.

Snijfilter Slootsmid

De snijfilter speelt een belangrijke rol in het verhogen van de efficiëntie van de installatie door ervoor te zorgen dat zware delen worden uitgescheiden en silage en plantresten worden versneden. Daardoor wordt de vloeistof stroom gehomogeniseerd. Doordat de snijrotor in de stromingsrichting meedraait heeft de filter een pompwerking en versnelt dit de doorstroming. De constructie realiseert een optimale versnijding en verkleining van mestdelen in de meststroom. Grote delen worden opgevangen in het filterhuis en kunnen eenvoudig worden uitgenomen. De stervormige snijmessen die in elkaar grijpen roteren strak langs de snijkam en realiseren een gedwongen meststroom met minimale weerstand. Doordat de snijmessen zich centreren in het snijmechanisme is een langere levensduur gegarandeerd.

Montage alle types injectoren

Op aanvraag kunnen wij alle soorten injectoren en sleepslangsystemen direct monteren op de tank. Hierbij worden ook de hydraulische en elektrische koppelingen gemaakt. De elektrische of Isobus bediening kan ook gekoppeld worden aan de tank zodanig dat de machine 1 geheel vormt en gemakkelijk kan bediend worden en alle functies kunnen gemonitord worden.

Zuig- en losarmen

Front zuigarm met trechter

De front zuigarm wordt vooraan de tank gemonteerd en kan omgeschakeld worden voor zowel links als rechtse montage. Deze zuigarm is standaard uitgerust met een volgordeblok. Hierdoor hebben we slechts één dubbelwerkend ventiel nodig op de trekker om de complete arm te bedienen. De volgende functies worden dan in volgorde uitgevoerd: Pomp omschakelen (zuigen/blazen), heffen of zakken van de arm, inschakeling transportbeveiliging, bediening van de afsluiter en het ontluchtingssysteem. De zuigarm is leverbaar in een diameter van 150 of 200 mm. Standaard wordt hierbij ook de trechter steun meegeleverd. Deze wordt naast de tank opgeborgen en is voorzien van een snelsluiting en zuigdarm van 4 m. Optioneel kan ook de Turbo-Flow turbovuller gemonteerd worden op de zuigarm. Hierdoor kan men de vulsnelheid verdubbelen, dient de pomp minder hard te draaien, voorkomt met schuimvorming en kan de tank dus meer gevuld worden.

Zuigarm met 2 draaipunten

De zuigarm met 2 draaipunten is geschikt om de vloeistof rechtstreeks uit het reservoir of waterstroom te zuigen. Dit kan zowel gebruikt worden om mest uit de mestkelder te zuigen als water uit een kanaal of rivier. Deze is standaard voorzien van 2 cilinders voor de bediening maar kan optioneel ook uitgevoerd worden met hydraulische draaikoppelingen om de arm nog wendbaarder te maken. Daarnaast kan de turbovuller ook gemonteerd worden op de arm voor extra debiet. De arm is leverbaar in diameter 150 en 200 mm. Optioneel kan de gemonteerde slang voorzien worden van een snelsluiting waardoor men deze ook eenvoudig kan demonteren indien er aan een trechter installatie wordt aangezogen. Hierdoor is de zuigarm in alle situaties prima inzetbaar.

Rug zuigarm

De Record rug zuigarm wordt bovenop de tank gemonteerd op een industriële hydraulische draaikoppeling. De arm heeft 2 knikpunten waardoor deze volledig vrij kan bewegen. Optioneel kan de arm ook hydraulisch uitschuiven om grote hoogteverschillen te kunnen overbruggen. Met de standaard arm kan met tot 3,5 meter diepte werken. De Record turbovuller wordt aan het einde van de arm gemonteerd en wordt gebruikt om te dompelen in de mest om de centrifugale werking optimaal te benutten. Tijdens het transport wordt de koppeling in de daarvoor voorziene trechter geplaatst en wordt de arm hydraulisch geklemd. De bediening kan gebeuren via een schakelkast, Isobus of joystick.

Losarm

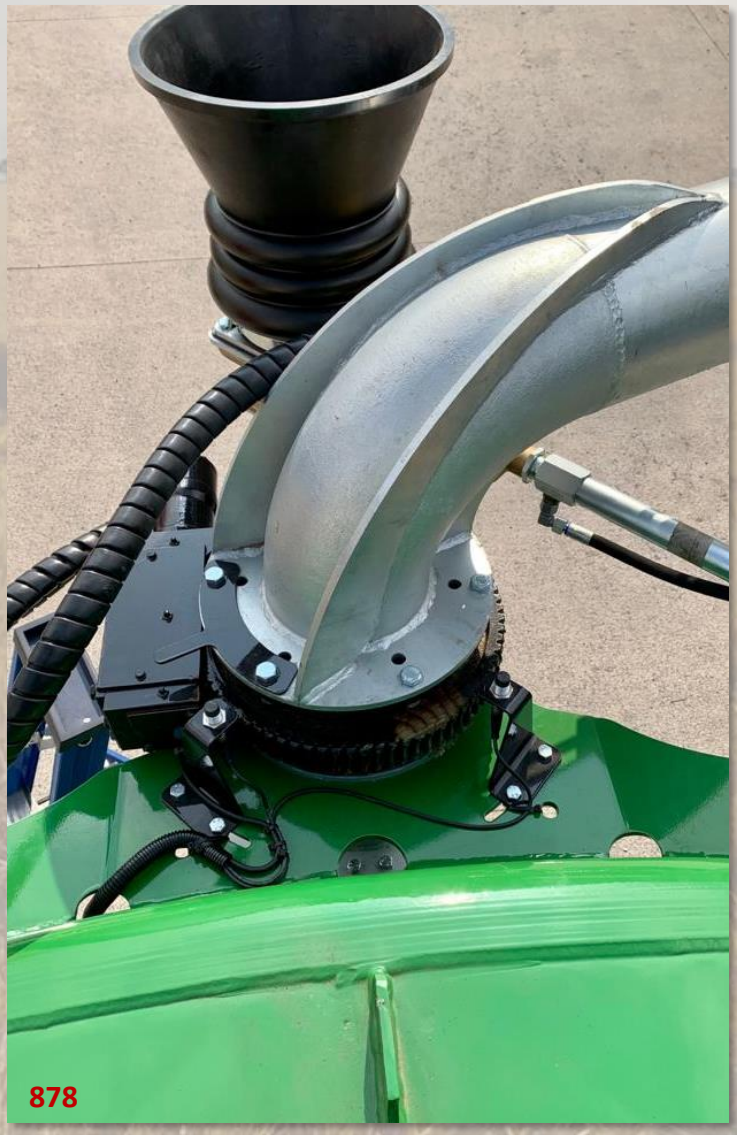

Als de tank wordt gebruikt voor het aanvoeren van mest naar bijvoorbeeld de zelfrijder is het belangrijk om snel te kunnen laden maar vooral ook lossen. In dit geval wordt er gebruik gemaakt van de hydraulische losarm. Deze is uitgerust met een hydraulische industriële draaikoppelling waar de losbuis op draait. De draaikoppeling is voorzien van sensoren om het eindpunt te bepalen van de arm en geen schade te berokkenen aan de hydraulische leidingen. De arm is voorzien van een hydraulische afsluiter aan het einde van de arm om de vloeistofstroom af te sluiten. Door deze afsluiter op het einde van de buis te plaatsen, voorkomen we dat de volledige buis leegloopt en de tank besmeurt. Bovendien is er bovenaan de tank nog een opvangreservoir voorzien om het overgebleven vocht op te vangen.

Chassisuitrusting

Blad geveerde dissel

Voor de optimalisatie van het rijgedrag in alle omstandigheden zijn de Record tanks uit te rusten met verschillende types van disselvering. De dissel is voorzien van een verenpakket dat in de lengterichting van de dissel is gemonteerd. Deze vorm van vering geeft een goede wegligging en is onderhoudsvrij.

Hydraulisch geveerde dissel

Voor een optimaal rijgedrag is de dissel uitgevoerd met een hydraulische vering. Daarvoor zorgen 2 robuuste dubbelwerkende hydraulische cilinders die bevestigd zijn achter de voorplaat. Hierdoor worden alle vormen van beschadiging aan de cilinders voorkomen. De hoogte van de dissel kan hydraulisch bediend worden van uit de tractor. De cilinders zijn verbonden met accumulatoren die een perfecte vering garanderen zowel leeg als bij vollast.

Trekogen

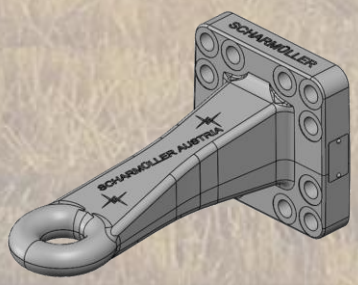

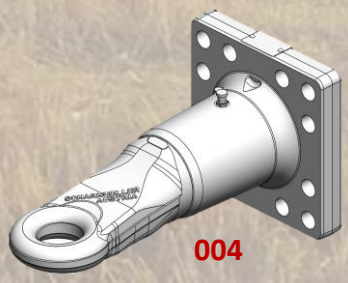

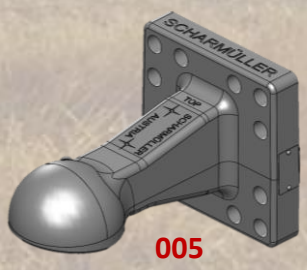

Alle tanks vanaf de V 820 zijn uitgerust met een gebout trekoog Scharmüller met 12 boutgaten. Standaard is het vast trekoog gemonteerd met diameter van 50 mm. Optioneel is een draaiend trekoog of een boltrekoog K80 leverbaar. Indien de tank uitgerust wordt met een boltrekoog K 80 wordt de oplegdruk op de dissel verhoogd van 3000 kg naar 4000 kg.

Steunvoet

De dissel is tevens standaard voorzien van een hydraulische steunvoet vanaf de V 1000. Deze is via de hydraulische slang verbonden met de tractor.
Deze kan in optie ook verbonden worden met een handpomp om zo een slang naar de tractor uit te sparen.

Geveerd boggie onderstel

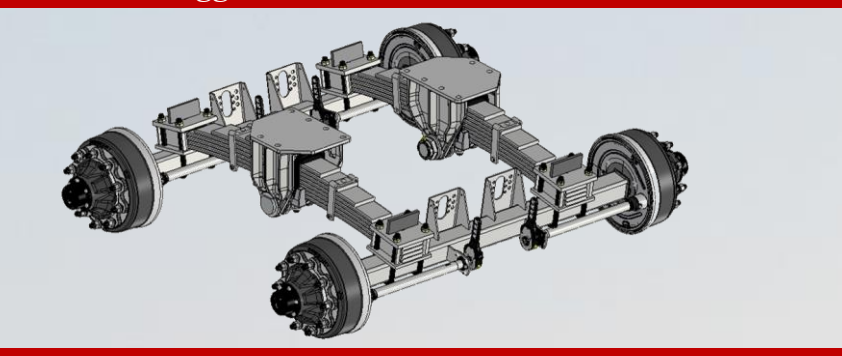

De tandem tanks tot 14000 liter zijn uit te rusten met een blad geveerd boggie onderstel. Deze vering is samengesteld uit 2 verenpaketten en een centraal schommelstuk. Door deze schommelbeweging kunnen de onregelmatigheden in het terrein opgevangen worden.

Blad geveerd onderstel tandem

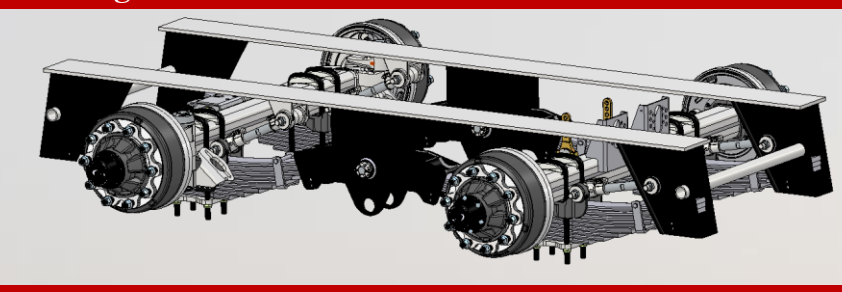

De tandem tanks vanaf 16000 liter zijn standaard uitgerust met een blad geveerd tandem onderstel. Hierdoor wordt elk wiel onafhankelijk geveerd door zijn eigen veerpakket. Daarnaast kunnen de 2 assen ook schommelen door het centrale schommelstuk. Door middel van trekstangen blijft de as perfect in positie en worden de krachten verdeeld over de volledig tandem.

Blad geveerd onderstel tridem

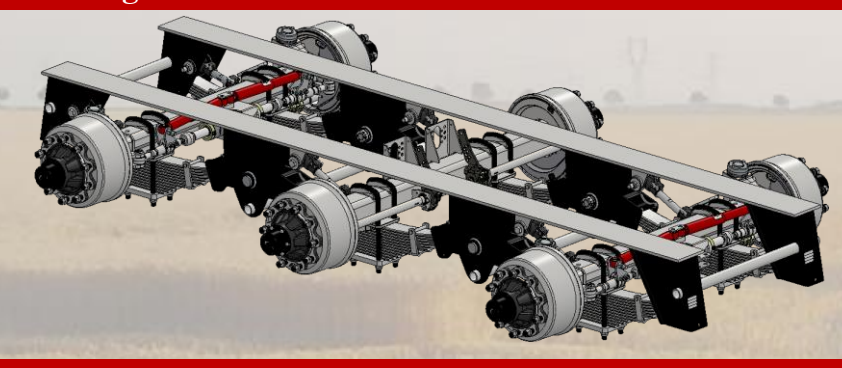

De Tridem tanks kunnen uitgerust worden met een blad geveerd tridem onderstel. Deze zijn net als de tandem uitvoering ook uitgerust met trekstangen. Optioneel kunnen hier 1 of 2 stuurassen op gemonteerd.

Hydraulische paraboolvering

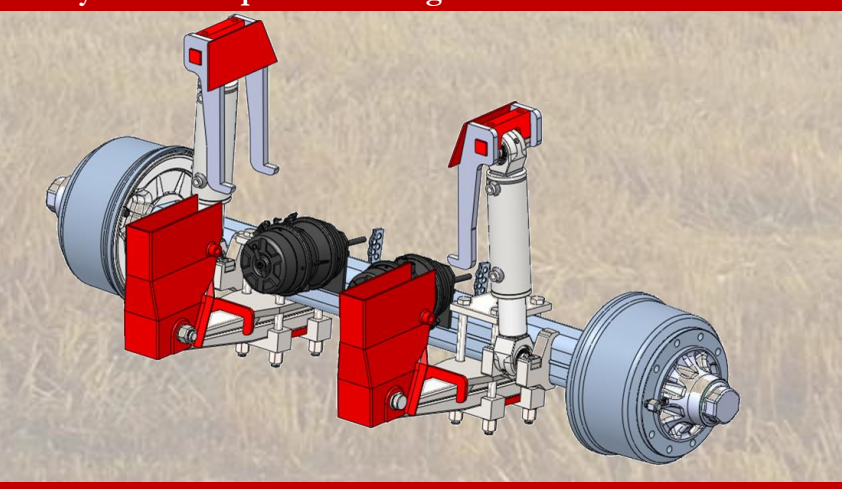

De tridem tanks (en optioneel de tandem tanks) zijn standaard uitgerust met hydraulische paraboolvering. Elke as is zo onafhankelijk geveerd van de andere. De vering vindt plaats door een parabolisch verzwaard veerblad waarop een hydraulische cilinder wordt gemonteerd. Deze cilinder is uitgerust met rubberen silentblocks die geen smering nodig hebben en daardoor volledig onderhoudsvrij zijn. De cilinders worden in een gesloten circuit aangesloten waardoor de olie zich verdeeld van de voor- naar achteras.

Hydraulische driehoeksvering

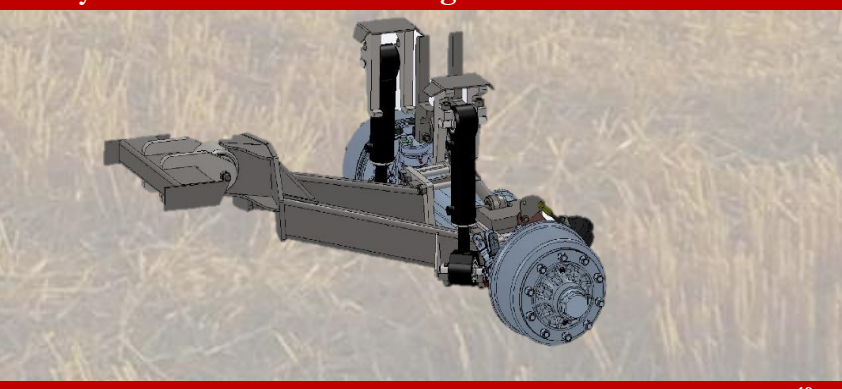

De tanden en tridem tanks zijn uit te rusten met hydraulische driehoeksvering. Dit bestaat uit een triangel ophanging die vooraan scharniert op een rubber silentblock bus. Aan de as zijn dan 2 hydraulische cilinders verbonden voor de vering. De as wordt op zijn plaats gehouden door middel van een regelbare torsiestang. Met die type vering kan gebruik maken van de vlakstelling en hoogteregeling zodanig dat de wagen in alle omstandigheden vlak komt te staan. Dit is vooral interessant bij een combisysteem met kipbak of dumperopbouw.

Chassisuitrusting

Meelopende stuuras

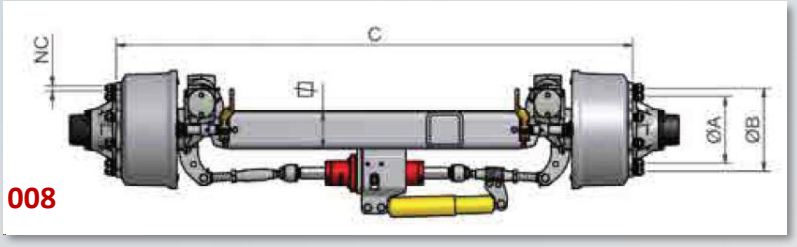

Om slijtage te voorkomen en een betere spoorvorming te bekomen kan 1 of 2 assen uitgerust worden met meelopende sturing. Deze sturing volgt de tractor. Het voordeel van dit systeem is dat er geen mechanische koppeling (stuurstang) moet worden voorzien naar de tractor. Het nadeel is dat dit enkel werkt in de rijrichting en dus niet als men achteruit wil rijden.

Gedwongen stuuras

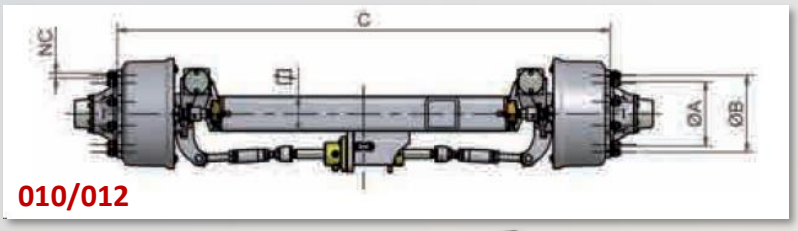

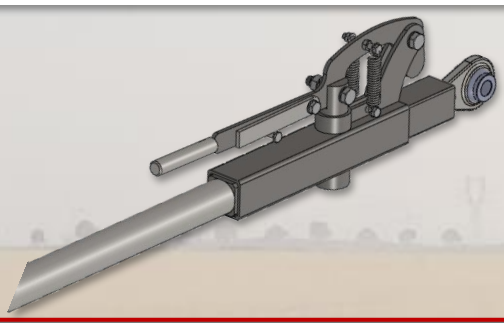

De gedwongen stuuras kan gemonteerd worden op de achteras bij de tandem uitvoering of op de voor-en achteras bij de tridem uitvoering. De gedwongen sturing van de assen wordt bepaald door de stuurstang bevestigd aan de dissel. Deze geeft de sturing van de tractor door aan de hydraulische cilinders, die op hun beurt zorgen voor het aansturen van de wielen. Door gebruik te maken van accumulatoren kunnen drukpieken worden opgevangen. Hierdoor is de wagen spoorvolgend en zorgt dit tevens voor een perfect rijgedrag en een lange levensduur van de wagen en de banden.
De stuurstang is uitgerust met een snel aankoppeling systeem. Hierbij kan met heel eenvoudig de stuurstang uitschuiven om deze aan de tractor te koppelen. Zodra met vooruit rijdt en de tractor exact recht voor de tank staat zal deze zich automatisch sluiten en kan men met de wagen verder rijden.

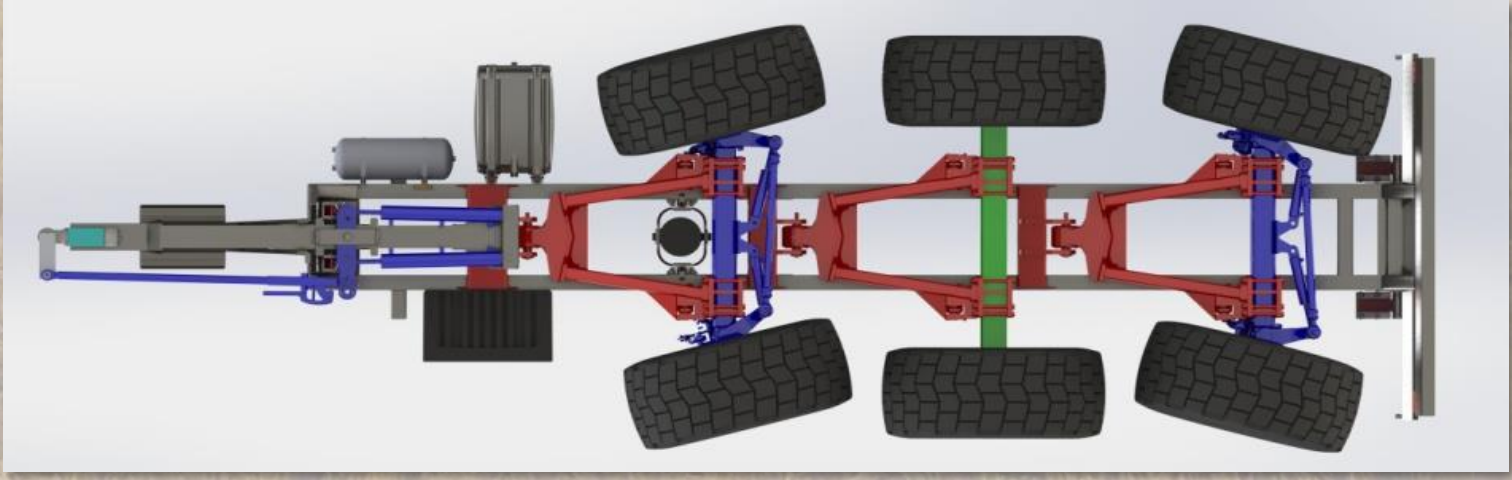

Hydraulische schuifas

Om insporing en bodemverdichting te voorkomen kan men opteren voor een hydraulische verschuifbare as. Hierdoor kan men het loopvlak van de banden op het veld verdubbelen en wordt zo de bodemdruk verdeeld over een dubbel zo breed oppervlak. Dit is leverbaar op de tandem en tridem tanks, telkens op de vaste as. De spoorbreedte van de as kan zo van 2280 naar 3700 mm gebracht worden.

Containertanks

Om de inzetbaarheid van uw containerhaaksysteem te verhogen bieden wij ook tanks aan gebouwd op een containerslede. Deze kan zowel gemonteerd worden op een containerhaaktrailer als op een vrachtwagen met containersysteem. Deze kunnen dan gebruikt worden voor het traditionele mestwerk als voor ruimdienstwerkzaamheden, beregening of transport. De vacuümpomp wordt dan hydraulisch aangedreven en alle hydraulische leidingen worden gecentraliseerd om het aan- en afnemen van de tank zo vlot mogelijk te laten verlopen.

Garda installatie met automatisch beregeningskanon(nen)

Dit systeem is ontwikkeld voor het beregenen van grote percelen aan een hoog debiet.
De Garda installatie bestaat uit een tandwielkast met centrale aandrijving waarbij men kan omschakelen naar de aandrijving van de vacuümpomp of de centrifugaalpomp. De centrifugaalpomp is een Elba 3500 of 6500, die respectievelijk 3500 of 6500 liter per minuut leveren. De werkdruk bedraagt 10 bar. Als men dit combineert met 2 automatische beregeningskanonnen kan men op een totale sproeibreedte komen van maar liefst 150 meter. Deze beregeningskanonnen leveren een mooi egaal regengordijn door de straalbrekers waardoor dit ook geschikt is voor jonge aanplantingen of net gekiemde zaden. De werkbreedte is manueel instelbaar om de beregeningskanonnen door middel van de gemonteerde veren.

1110

2x 1104

1110 + 1103 + 1104

Hydraulische verstelbaar sproeikanon

Het hydraulische verstelbare sproeikanon is ontwikkeld voor het bemesten in berggebieden. Hierbij kan men aan de rand van het perceel rijden en zo het complete perceel bemesten door de horizontale en verticale beweging van het kanon. Dit kan echter ook gebruikt worden voor het beregenen van aanplantingen en percelen. Daarnaast wordt dit ook frequent gebruikt voor het blussen van het stof bij industriële bedrijven zoals breekwerven afvalverwerkingen. Met dit sproeikanon kan men een werkbreedte van 60 meter bereiken in combinatie met de Garda installatie.

1106 + 1107

Haspels

Er zijn verschillende haspels leverbaar op alle type tanks. Dit kan hem gaan om een eenvoudige manuele of veer bediende haspel voor het bewateren van aanplantingen tot een hydraulische haspel van 2″ voor het voeden van opslagtanks. Voor industriële ruimdienst toepassingen kunnen wij ook een hydraulische industriële neerklapbare haspel van 4″ met een slanglengte van 30 meter leveren.

1113

1116

1119

Ruimdienstwagens

Record ontwikkeld sinds jaar en dag verschillende soorten ruimdienstwagens op maat van de klant. Dit zowel voor openbare diensten, professionele ruimdiensten als landbouwtoepassingen. Deze wagens worden compleet samengesteld op vraag van de klant vertrekkende van een ruime basis aan opties. De tank wordt dan onderverdeeld in een proper en vuil water compartiment en uitgerust met een hogedrukinstallatie. De achterdeur van de tank is in 1 deel uitgevoerd en kan hydraulische geopend worden voor het eenvoudig reinigen van de tank. De tank kan ook uitgerust worden met een kipcilinder zodanig dat de tank volledig kan gekipt worden.

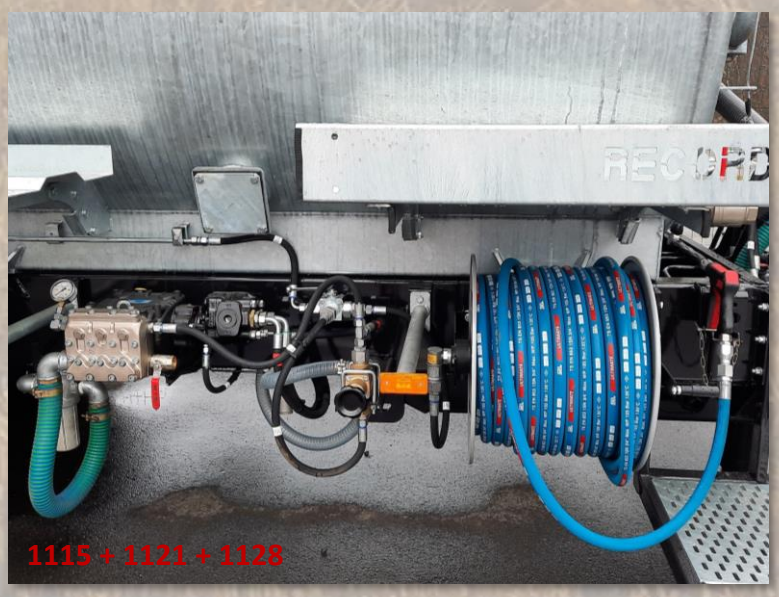

Fruitteelt

Voor de fruitteelt hebben we een specifieke tank ontworpen om eenvoudig te kunnen werken in de boomgaarden. Deze tank kan gemaakt worden op een breedte van 1500 mm en heeft een inhoud van 5500 liter. Om op deze breedte te kunnen werken zijn de wielen ingekast in de tank en zijn de slangendragers vervangen door een slangenbuis in de tank voor het opbergen van de zuigslang. Om in de rijen van de bomen te kunnen sproeien worden er zijsproeiers gemonteerd voor de wielen of achteraan de tank. Om het manoeuvreren in de boomgaarden nog vlotter te laten verlopen kan de tank ook uitgerust worden met een gedwongen stuuras. Deze kan dan vanuit de cabine bediend worden door de ventielen van de tractor of elektrisch. Optioneel kan dit zelfs elektronisch via Isobus. Op deze tank kunnen ook haspels gemonteerd worden of zelfs een sleepslangsysteem.

Ook in ons gamma

RECORD
VULKA
VS 6000

RECORD
S 2400

RECORD

RECORD

Dealer